Leutor 高速精密マイクロボール盤【BDM－660】特注仕様例

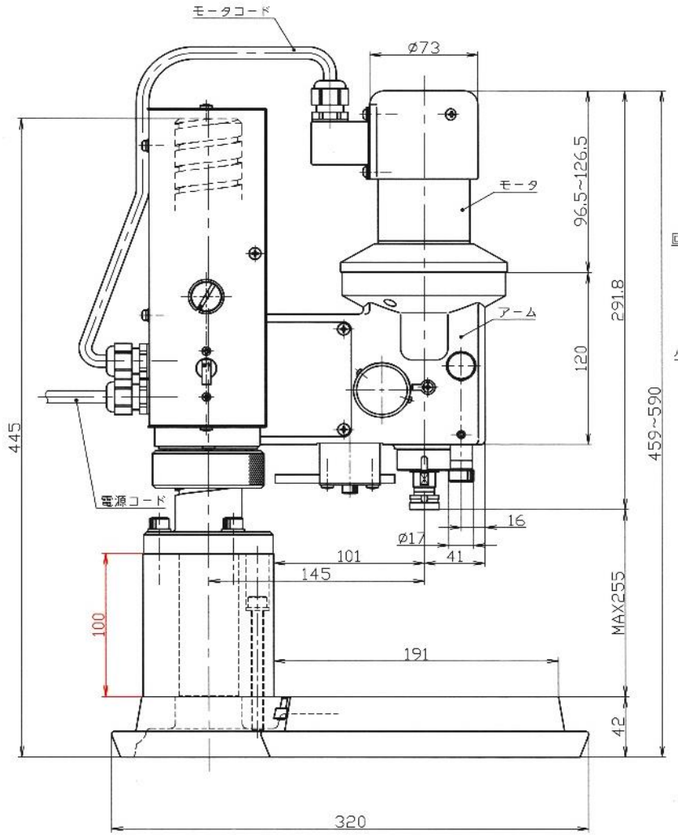

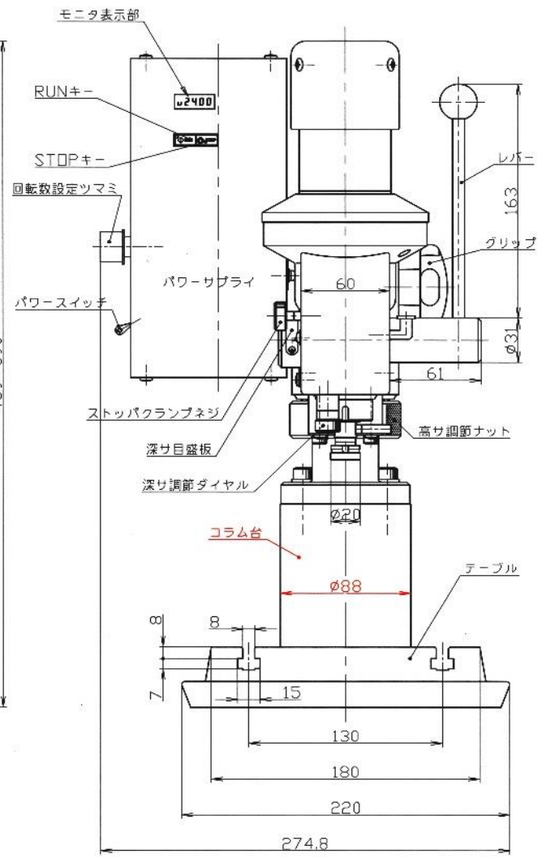

※赤字は特注対応箇所

サブコレットアーバー搭載仕様

深さのある穴あけで、ルーマ型ドリルでは刃長が足りず、
ストレートドリルを使用する場合に有効な仕様です。
サブコレットアーバー用チャックは複数種類あり、
最小径φ0.5のストレートドリルを装着することができます。

コラムアップ(＋100H)仕様

穴あけ対象ワークに高さがある場合の特注仕様です。
標準仕様のテーブルからコレットまでの距離間(最大155㎜)に、
ワークとドリルが収まらない場合、高さ100㎜のコラムを設けて
距離を稼ぎます。

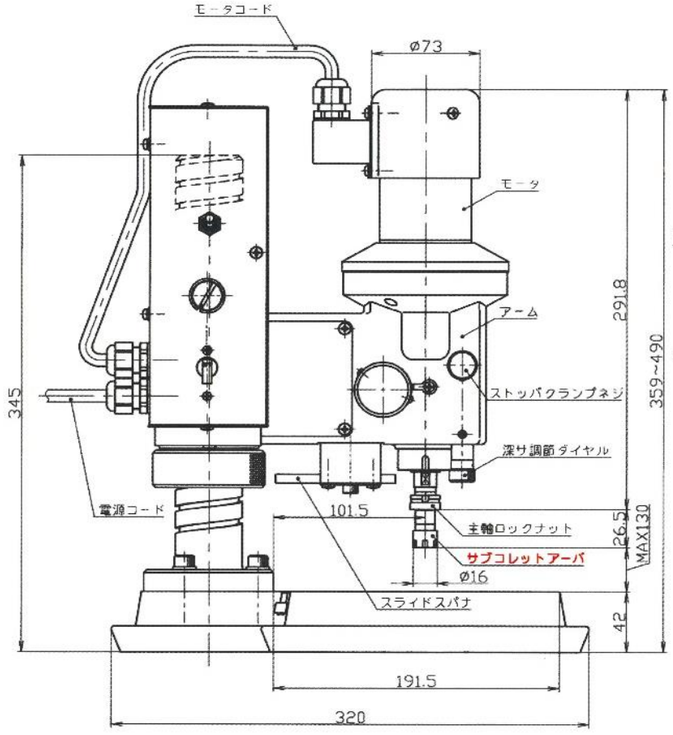

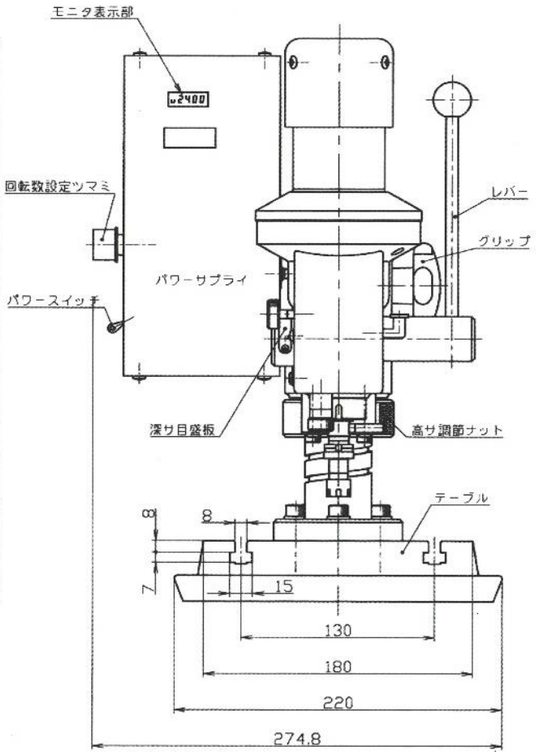

日本精密機械工作株式会社