最高使用回転数 allowable speed 最高使用转数 | 軸径 Shank dia 柄直径 | ケース入数 pcs / pac 1盒数 | 粒度 grain size 粒度

φ2.34 | 1 | #150

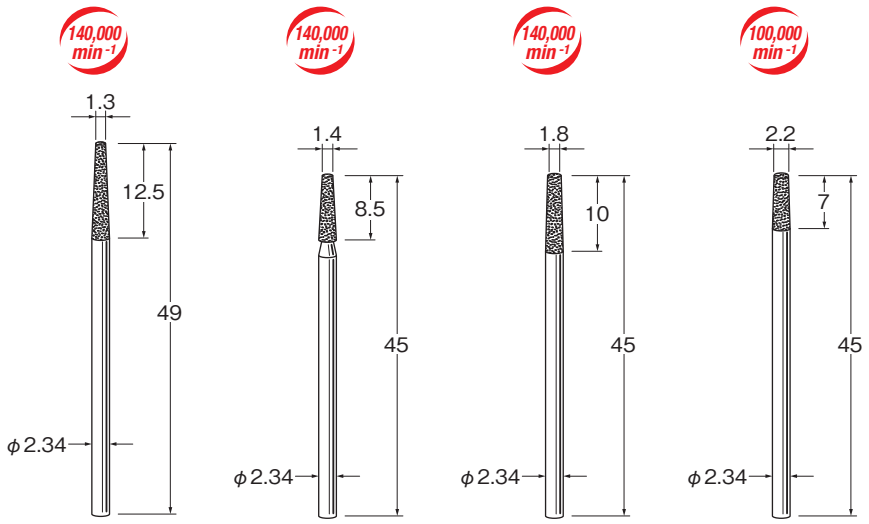

D1513 D1514 D1518 D1522

φ2.34 | 1 | #150

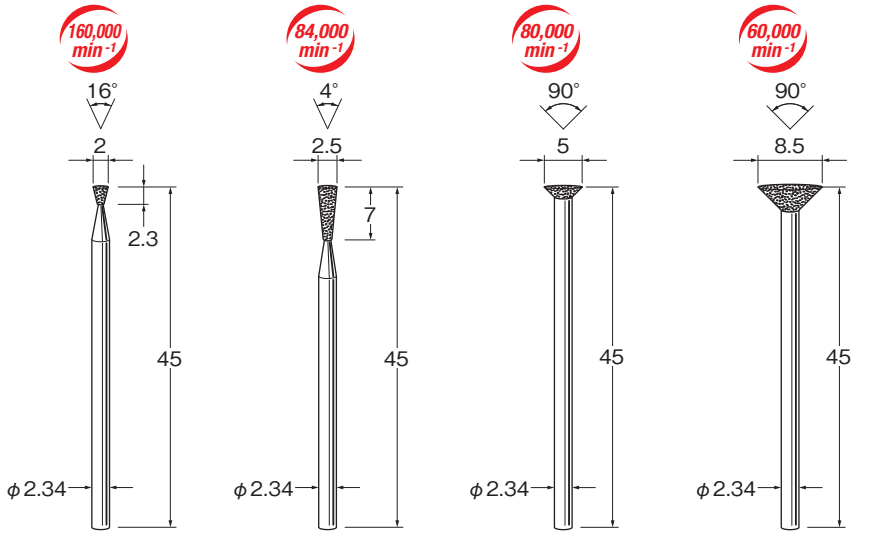

D1620 D1625 D1650 D1685

φ2.34 | 1 | #150

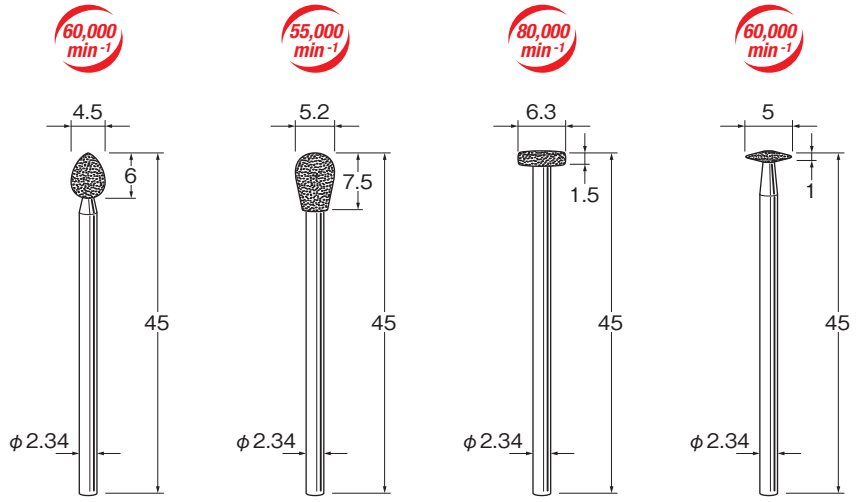

D1745 D1752 D1760 D1860

■カタログ掲載品以外でも特注品としてお受け出来るものもありますのでご相談ください。