φ3 | 1 | #120

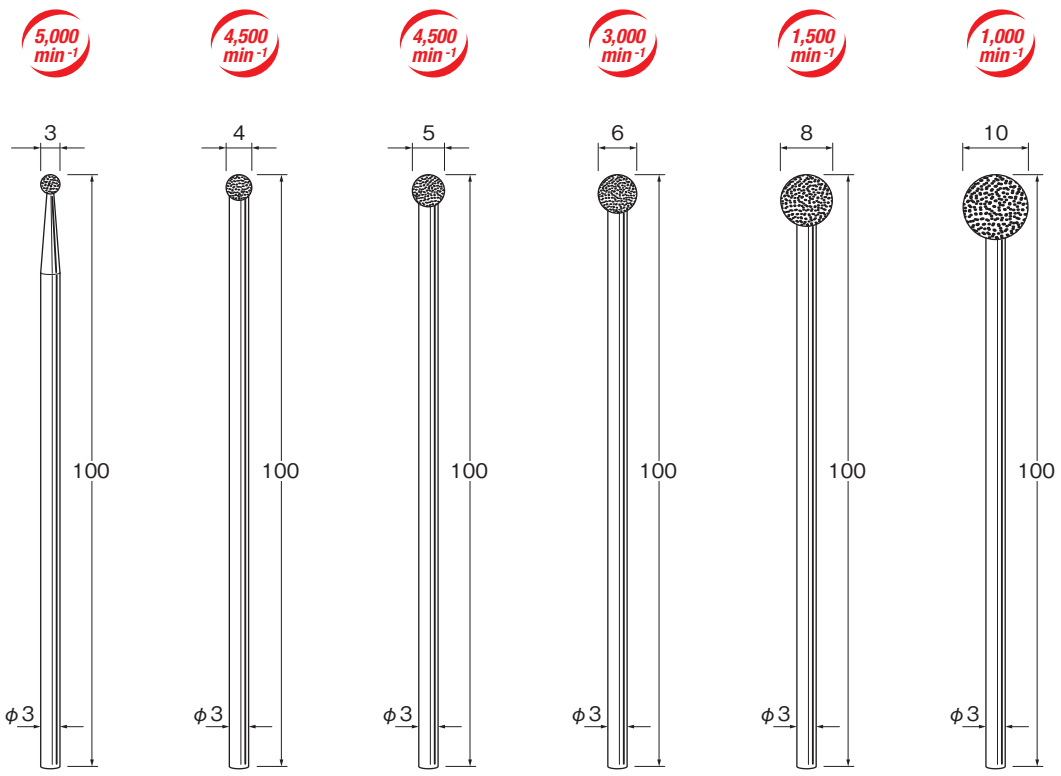

D3901 D3902 D3903 D3904 D3905 D3906

φ3 | 1 | #120

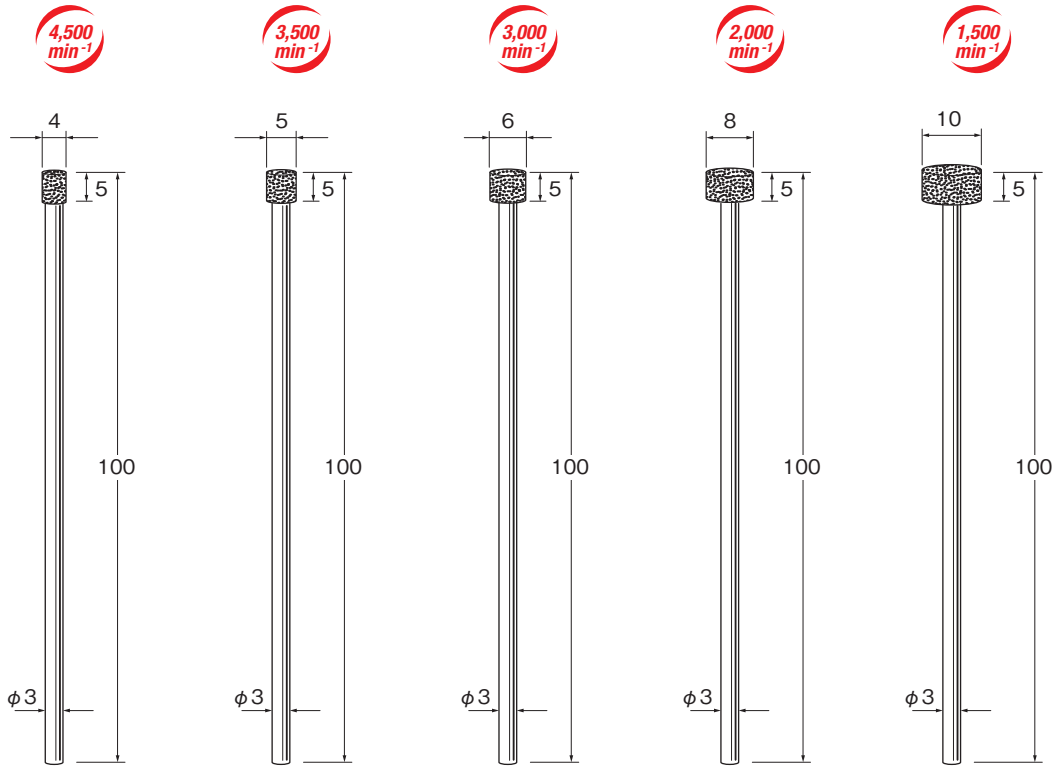

D3907 D3908 D3909 D3910 D3911

■カタログ掲載品以外でも特注品としてお受け出来るものもありますのでご相談ください。