φ6 | 1 | #80

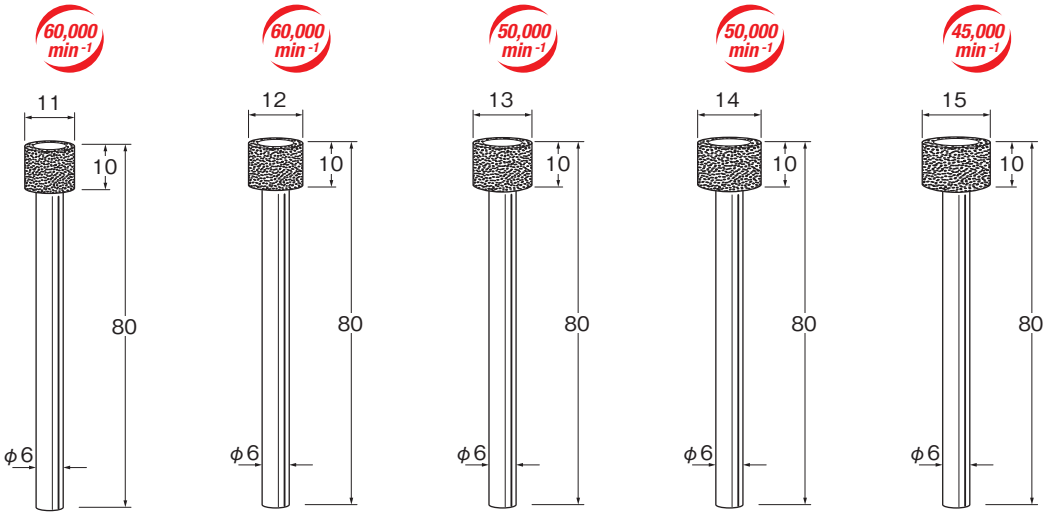

D5611 D5612 D5613 D5614 D5615

φ3 | 1 | #200

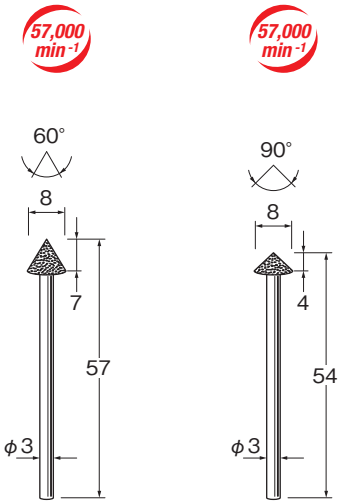

D5711 D5721

φ6 | 1 | #200

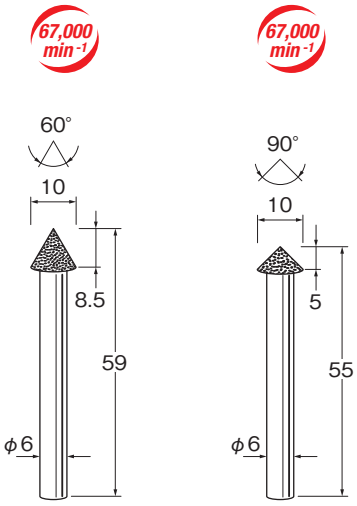

D5811 D5821

■安全のため突出し長さに注意し、最高使用回転数以下でご使用ください。 ■安全のため、保護メガネをご使用ください。
■寸法・仕様等を予告なく変更する事があります。