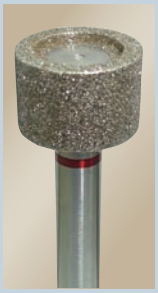

φ6 | 1 | #120

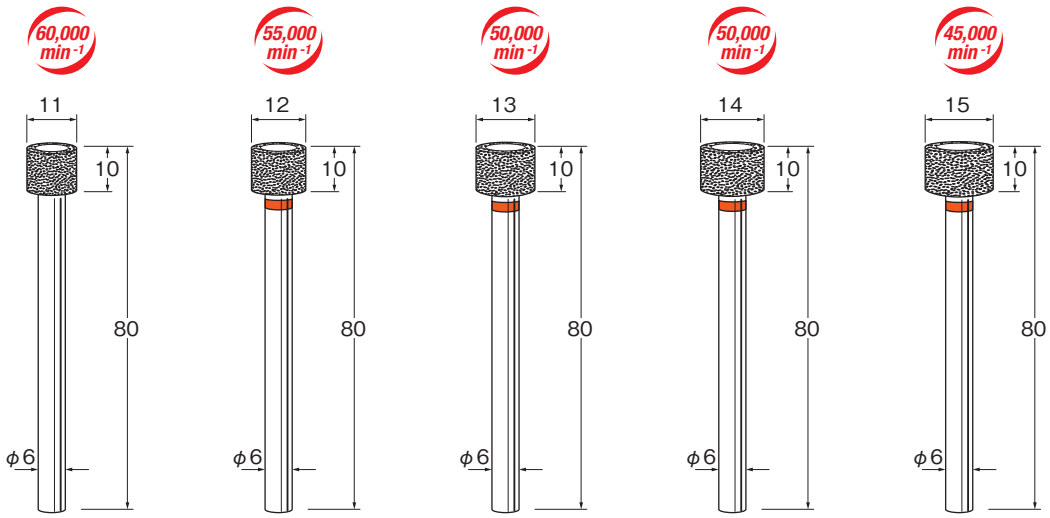

N5611 N5612 N5613 N5614 N5615

φ3 | 1 | #200

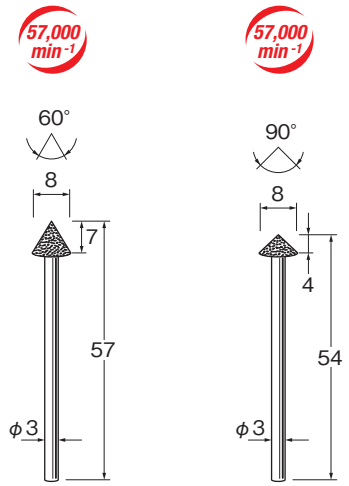

N5711 N5721

φ6 | 1 | #200

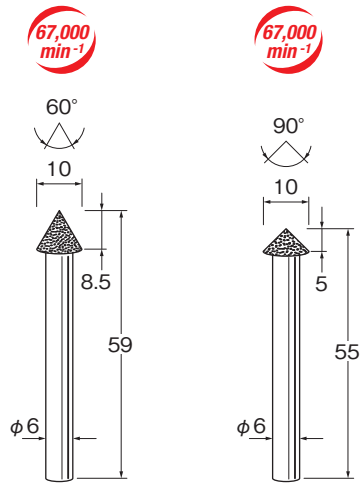

N5811 N5821

■安全のため突出し長さに注意し、最高使用回転数以下でご使用ください。 ■安全のため、保護メガネをご使用ください。
■寸法・仕様等を予告なく変更する事があります。