【油圧角ノミ盤　ＭＫＳ－３５】

廃番商品の為、部品供給できない場合や、納期がかかる場合があります。

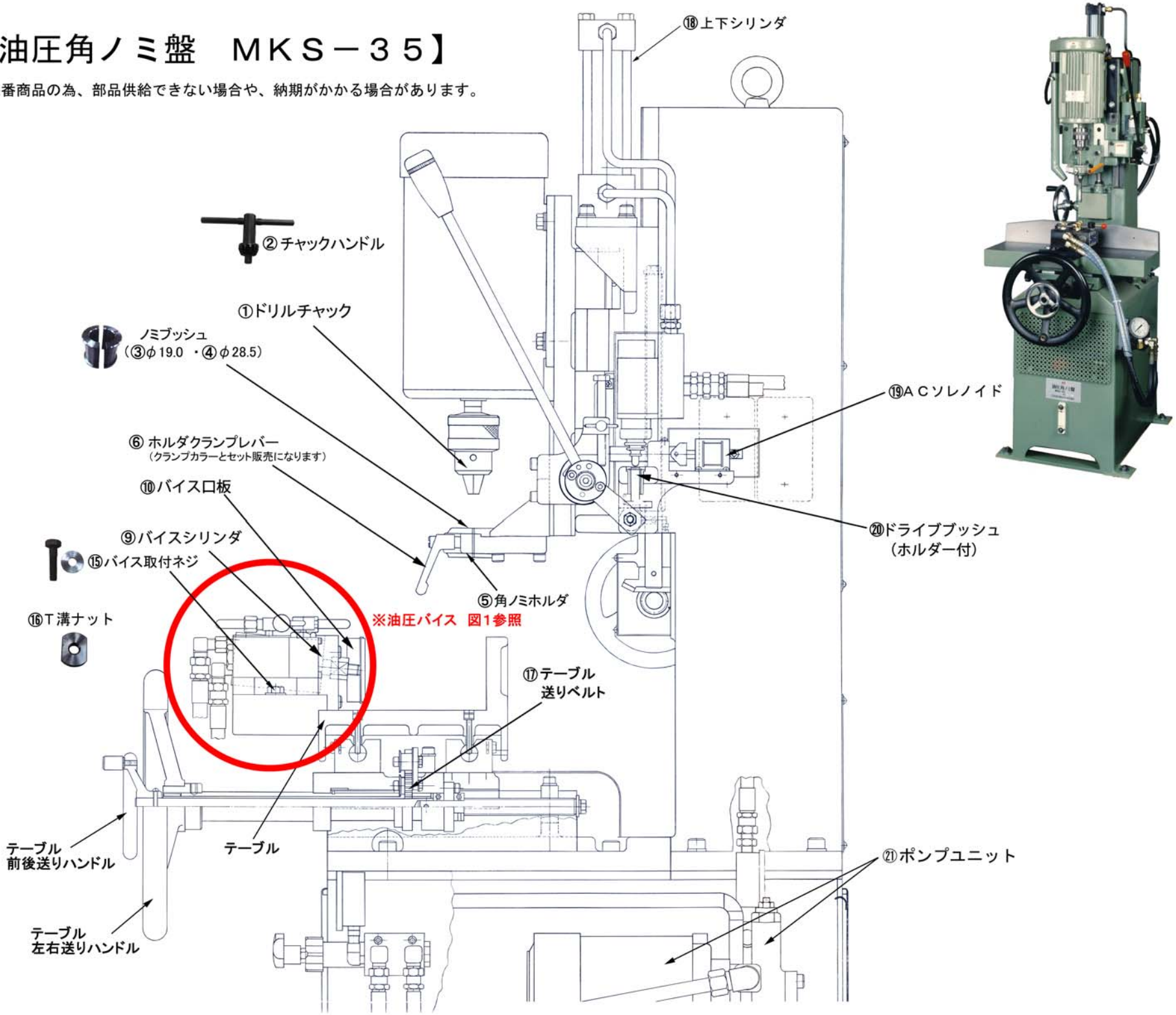

【図１・油圧バイス旧型】

旧型はバイスクランプレバーが前後（水平）に動きます。

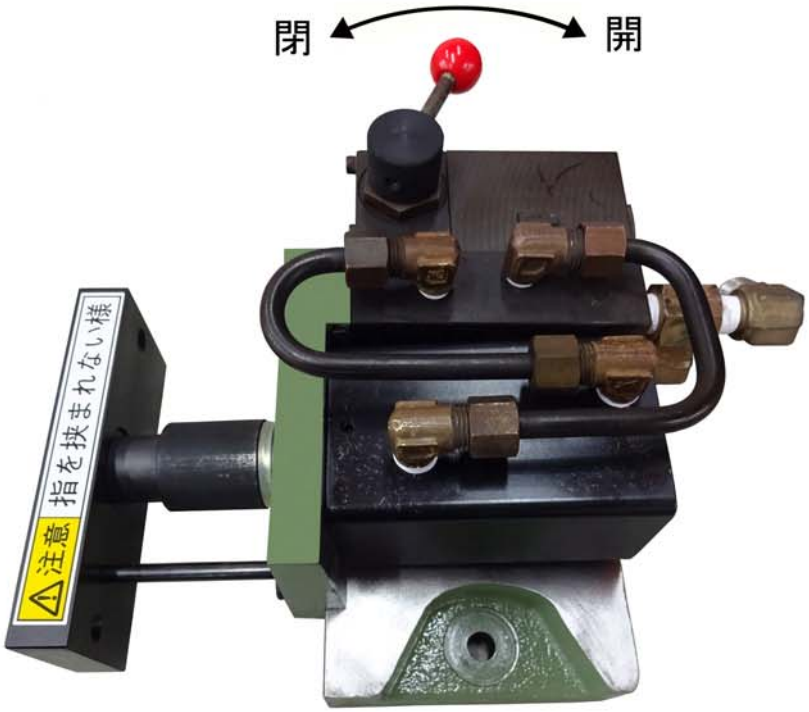

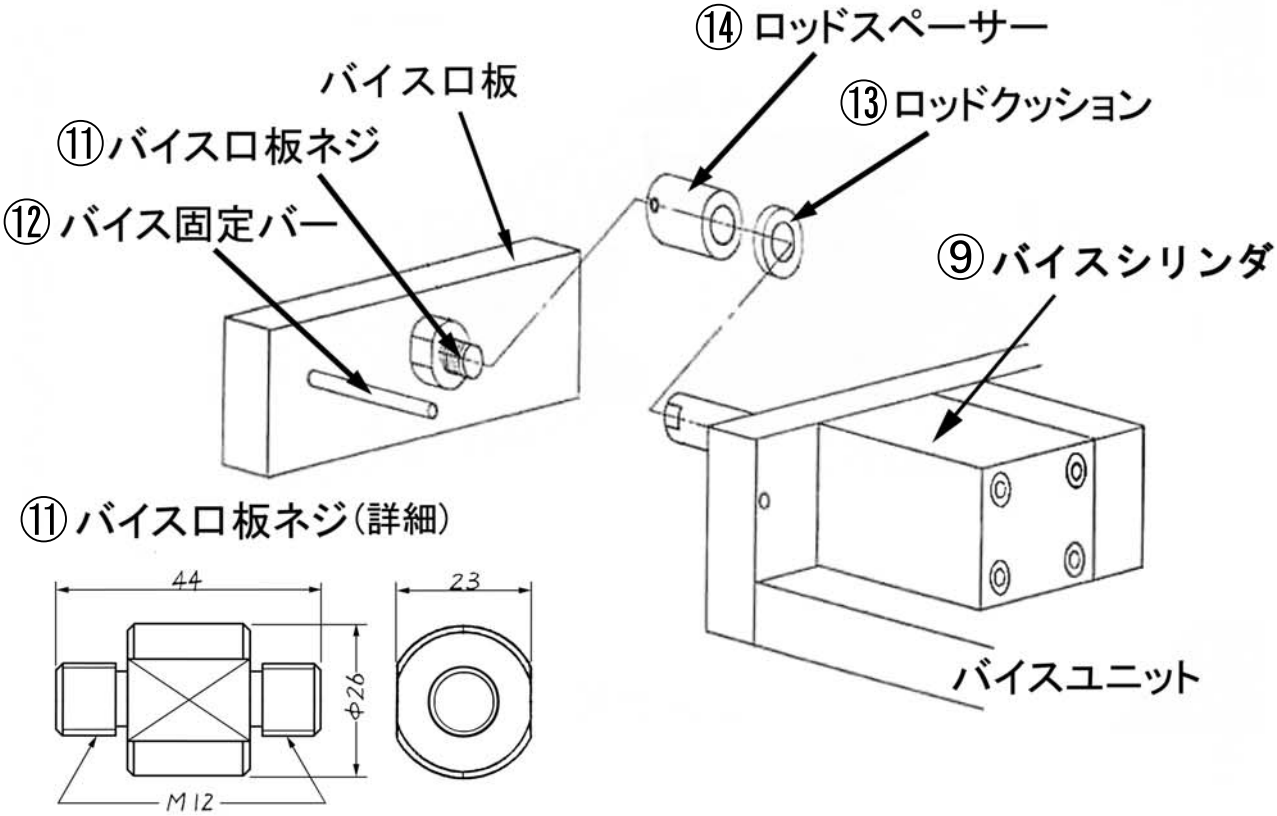

【油圧バイス　新型】

新型はバイスクランプレバーが上下に動きます。

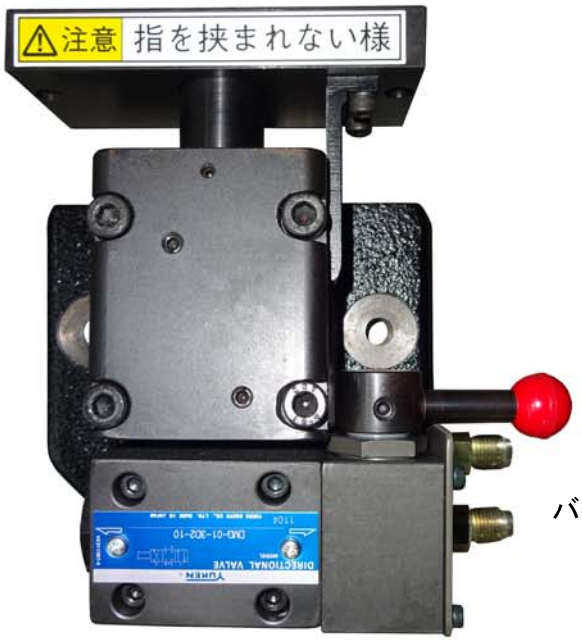

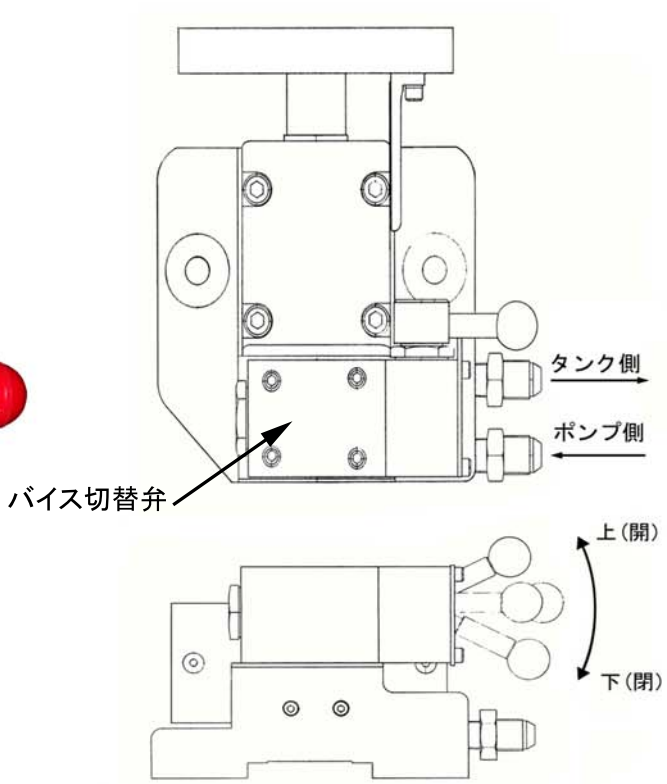

【クイックチェンジャ】

MKS-35 専用オプション

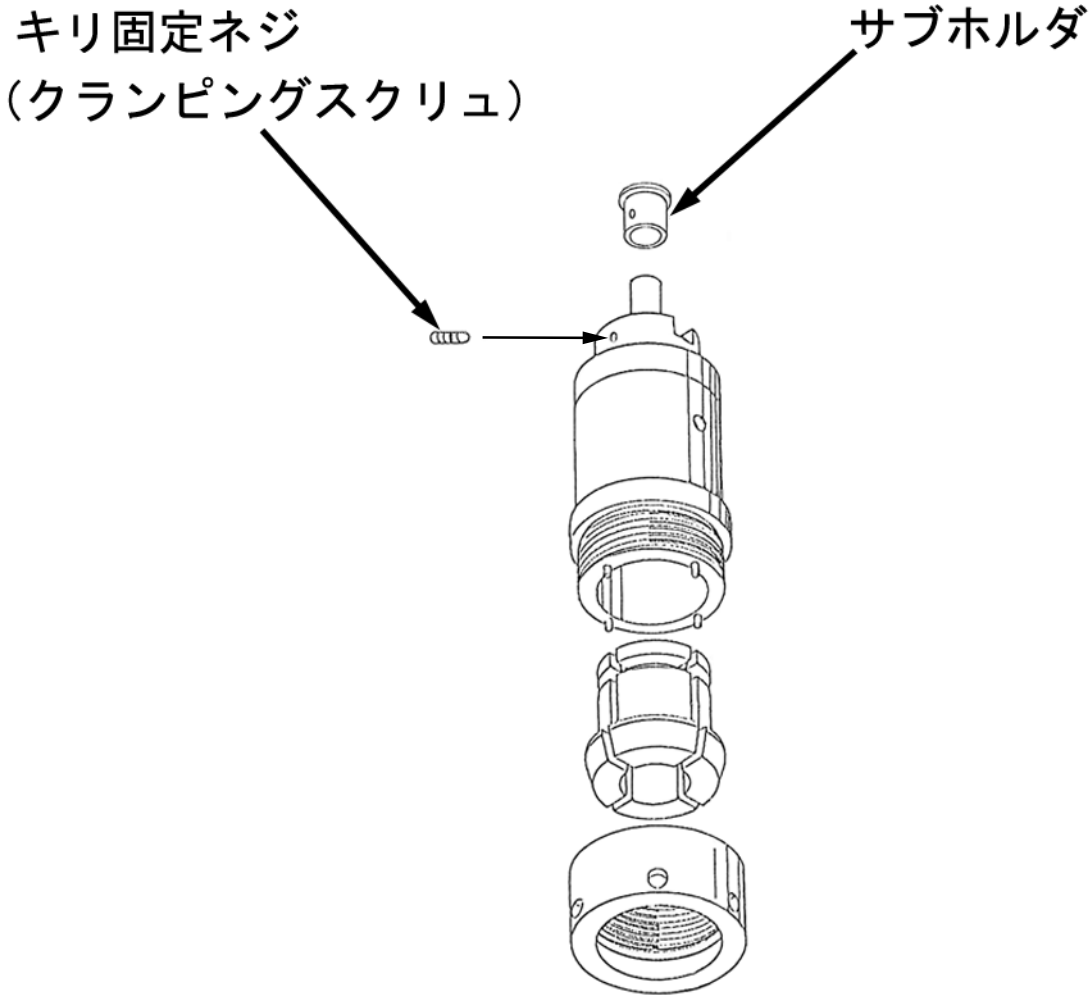

使用可能角ノミサイズ

NO.	角ノミサイズ（標準品）	キリ径	NO.	角ノミサイズ（標準品）	キリ径
1	□3.2mm	φ2.0	9	□9.5mm	φ6.9
2	□4.5mm	φ3.4	10	□10.5mm	φ8.4
3	□5.0mm		11	□12.0mm	φ9.1
4	□5.5mm		12	□12.7mm	φ9.8
5	□6.0mm	φ4.4	13	□14.0mm	φ10.5
6	□6.4mm		14	□15.0mm	φ11.6
7	□8.0mm	φ5.9	15	□16.5mm	φ13.0
8	□9.0mm	φ6.9	16	2枚ノミ用	φ9.1　φ9.8

機械を使わないときにヘッドが下がってしまう場合

セフティロック板について

図－２のレバーブラケットの奥にセフティロック板（深サ指示板の付いている部品）があります。

本機は休止状態でヘッド部の降下を防ぐ目的に、ソレノイドとセフティロック板でヘッド部をロックしています。

通常、電源を入れる時は昇降レバーに触れてはなりませんが、万一そうされた時は部品保護の為、セフティロック板のアームがハネ上げられ“安全装置”が働きます。この様な時は、アームを図　1の様にリセットして下さい。

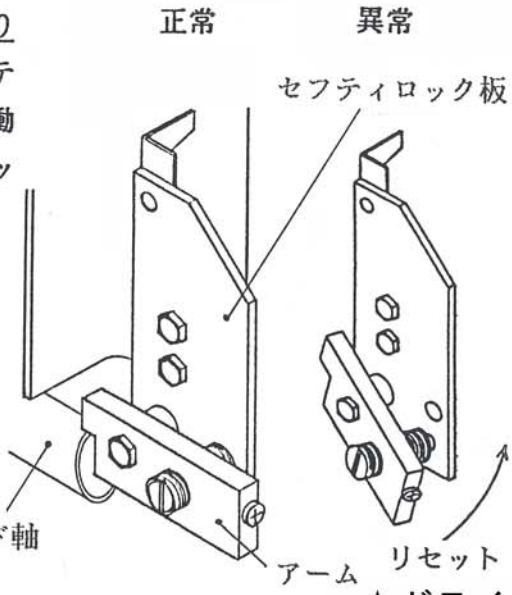

図　1

★ドライバーや木等で持上げて下さい。

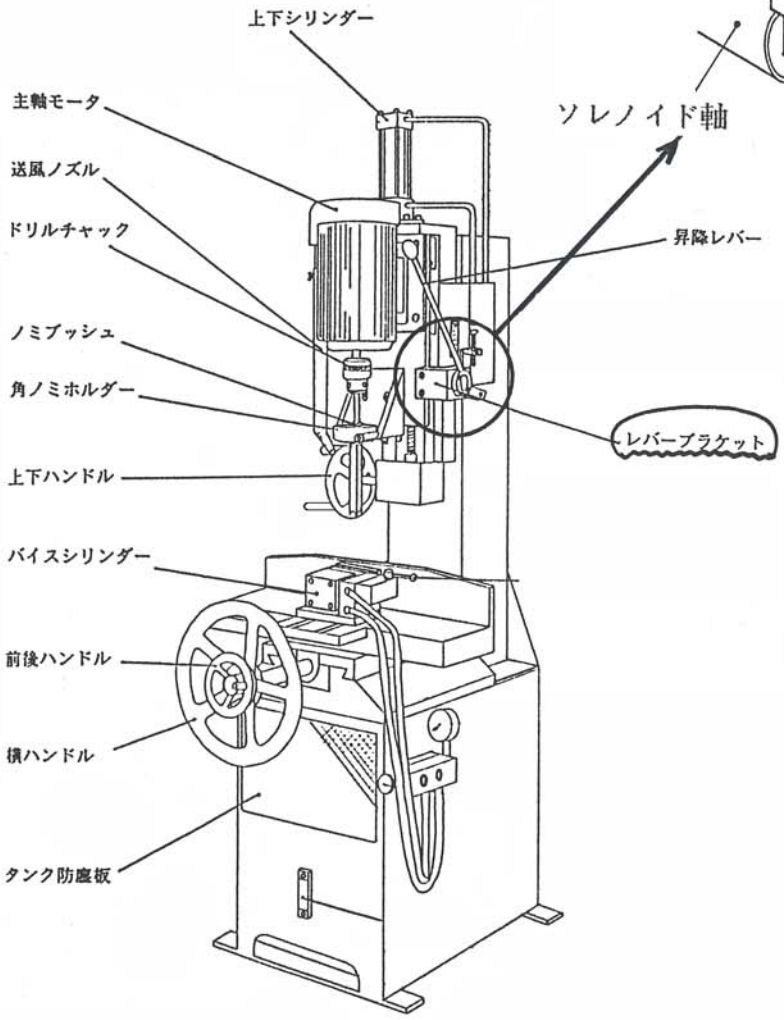

図－２